This drawing is copyright. Information contained thereon is supplied in confidence and must not be used for any other purpose than which it was supplied, or be reproduced without written permission of the owners.

type: **16 SMA-50-3-53**

	date	sign
drawn	3/14/00	JTH
checked	3/14/00	DDE
approved	3/14/00	MAP

Cable shortening dimension

Scale 3 : 1

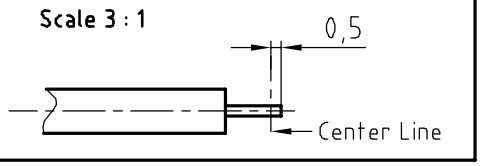

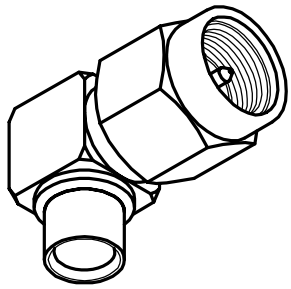

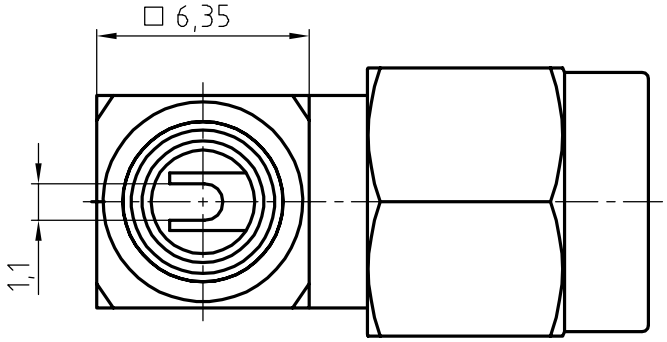

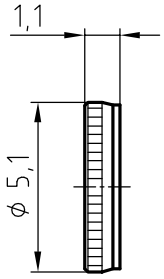

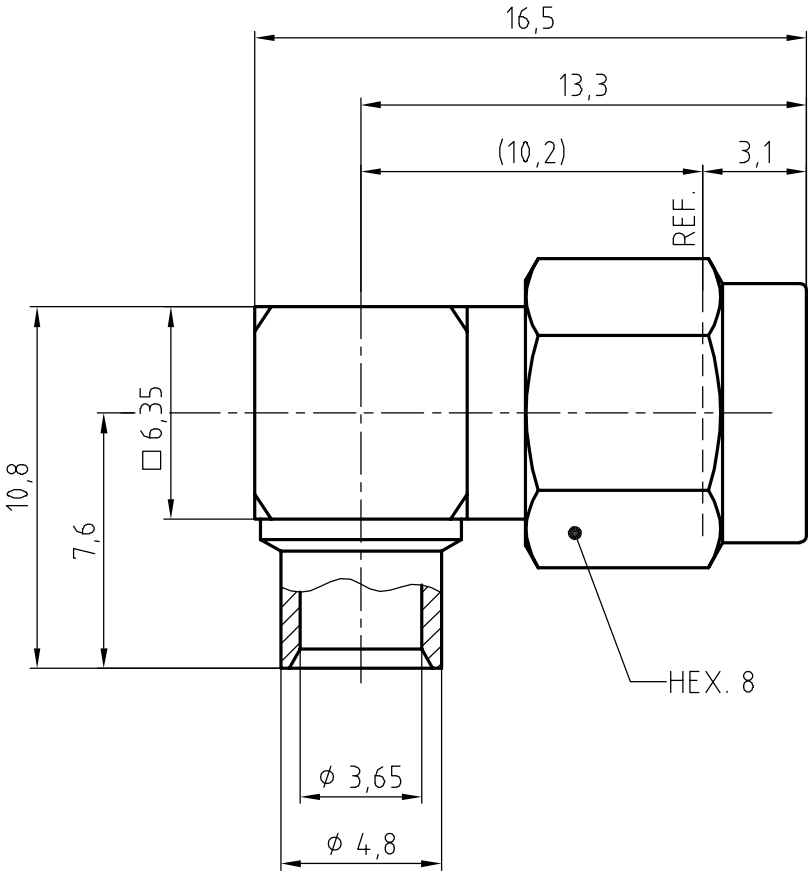

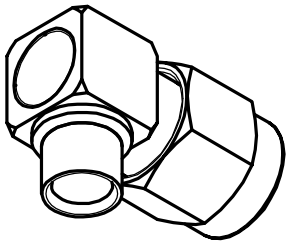

UNCONTROLLED COPY WHEN PRINTED

scale		drawing number	Index
5 : 1	HUBER + SUHNER US-ES	4.13.155063	a
	dimensions in mm	QD drawing:	

Diese Zeichnung ist unser geistiges Eigentum und darf ohne unsere ausdrueckliche Einwilligung weder kopiert, ver vielfaeltigt, noch Drittpersonen oder Konkurrenz-firmen zugaenglich gemacht werden.